Przykładowy projekt łazienki numer 2











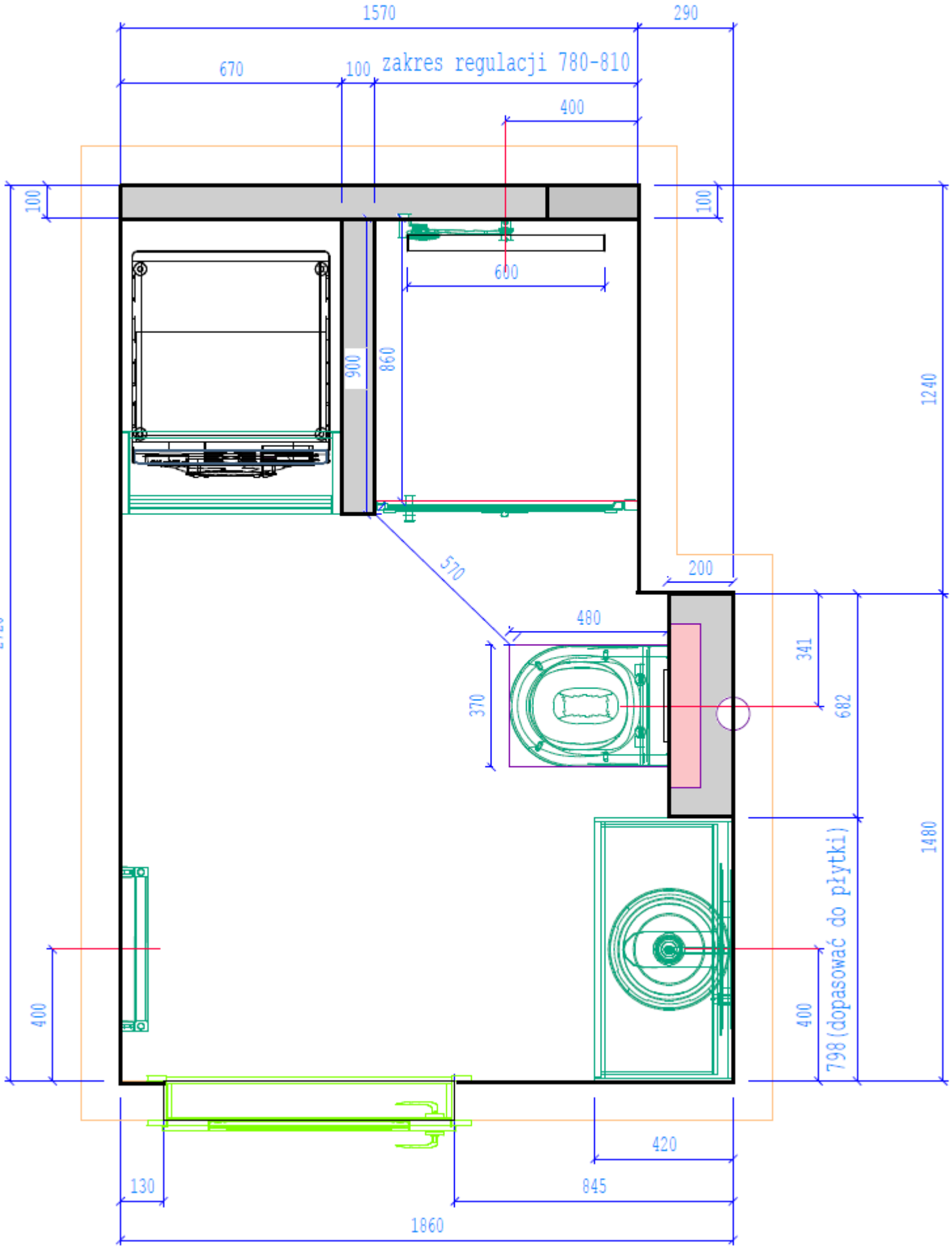
1570
290
670
100
zakres regulacji 780-810
400
100
100
600
900
860
1240
2720
570
200
480
341
370
682
1480
798(dopasować do płytki)
400
400
420
130
845
1860

RYSUNKI TECHNICZNE

wariant lewy

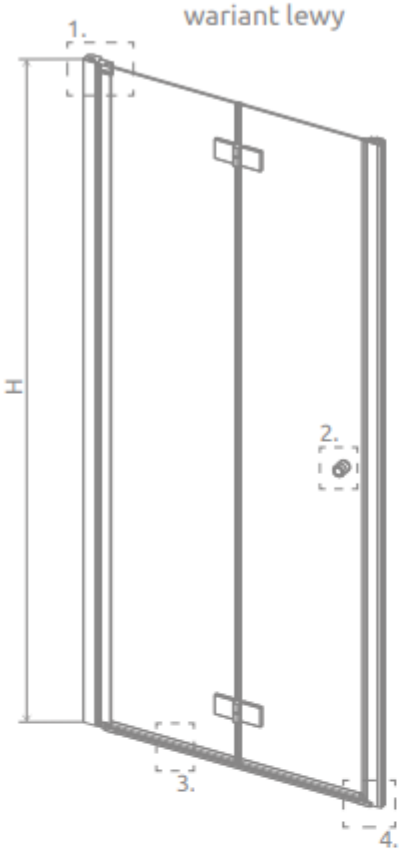

wariant prawy

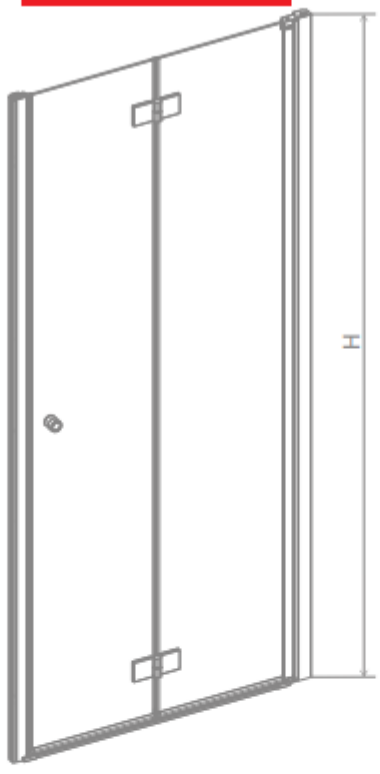

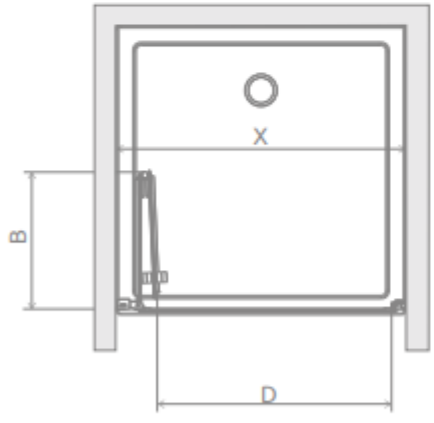

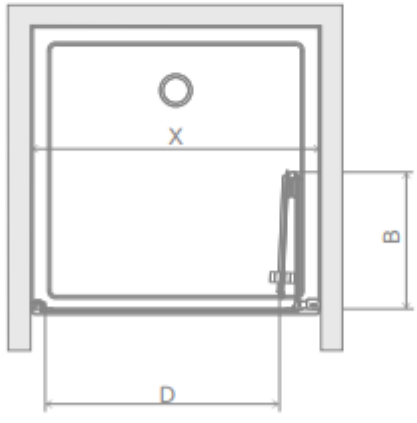

1.

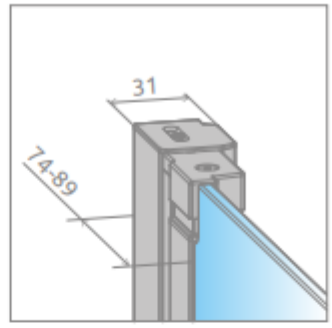

2.

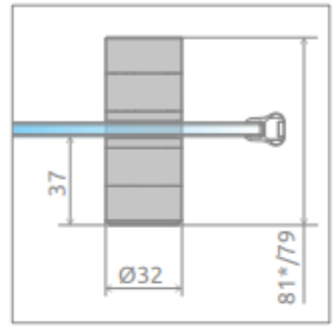

*Nes 8

3.

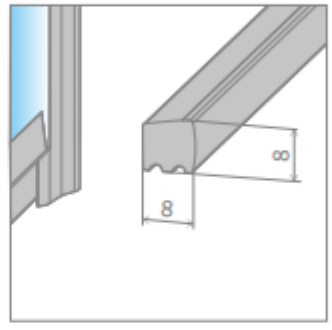

4.

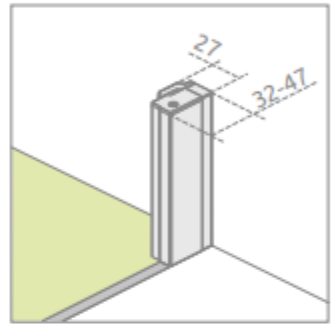

Model	X	B	D	H
DWB 70	680-710	327	534	2000
DWB 80	780-810	377	634	2000
DWB 90	880-910	427	734	2000

Pp-grand cave ivory str 79,8x79,8

Pp-lavish mat 79,8x79,8

Fuga do (podłoga) GRAND CAVE IVORY 111
do LAVISH 103
do MONPELLI 113

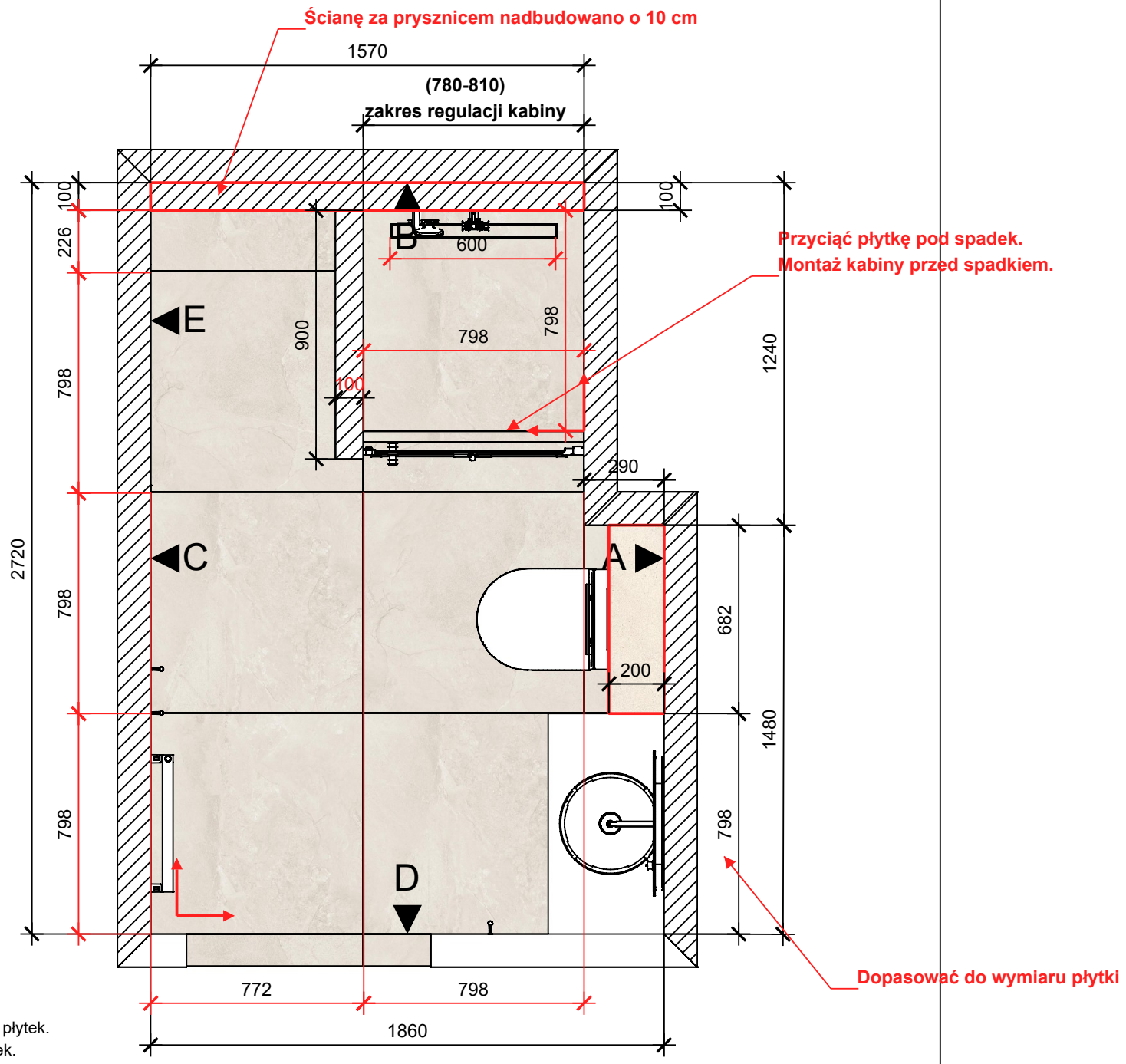

Przed zrobieniem zabudowy proszę o ponowne zwymiarowanie płytek.
Podane wymiary nie uwzględniają szerokości fug i grubość płytek.
Odcień oraz wzór płytek na wizualizacji może się różnić od rzeczywistości.

Kład A

Pp-lavish mat 79,8x79,8

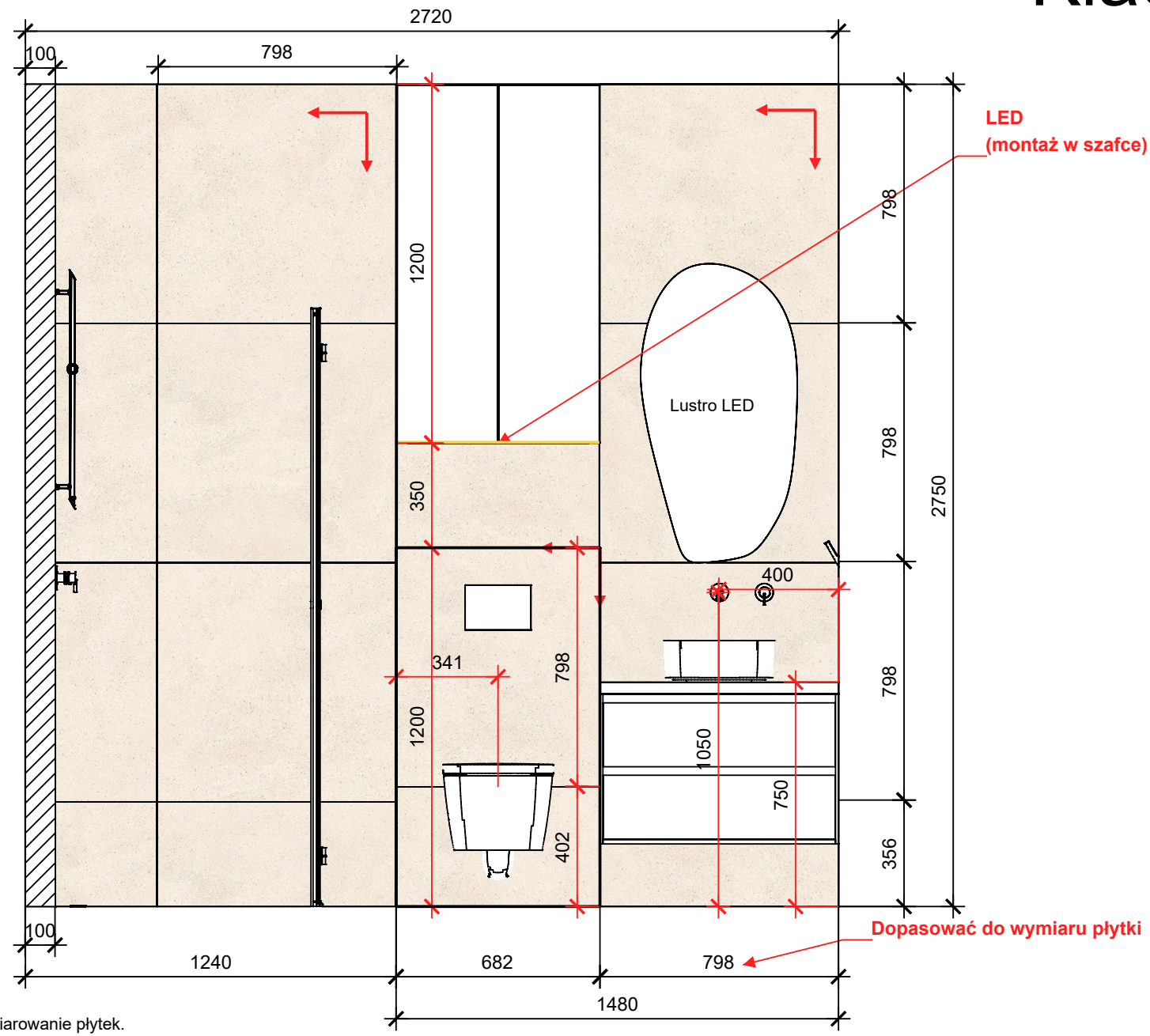

Przed zrobieniem zabudowy proszę o ponowne zwymiarowanie płytek.
Podane wymiary nie uwzględniają szerokości fug i grubość płytek.
Odcień oraz wzór płytek na wizualizacji może się różnić od rzeczywistości.

Kład B

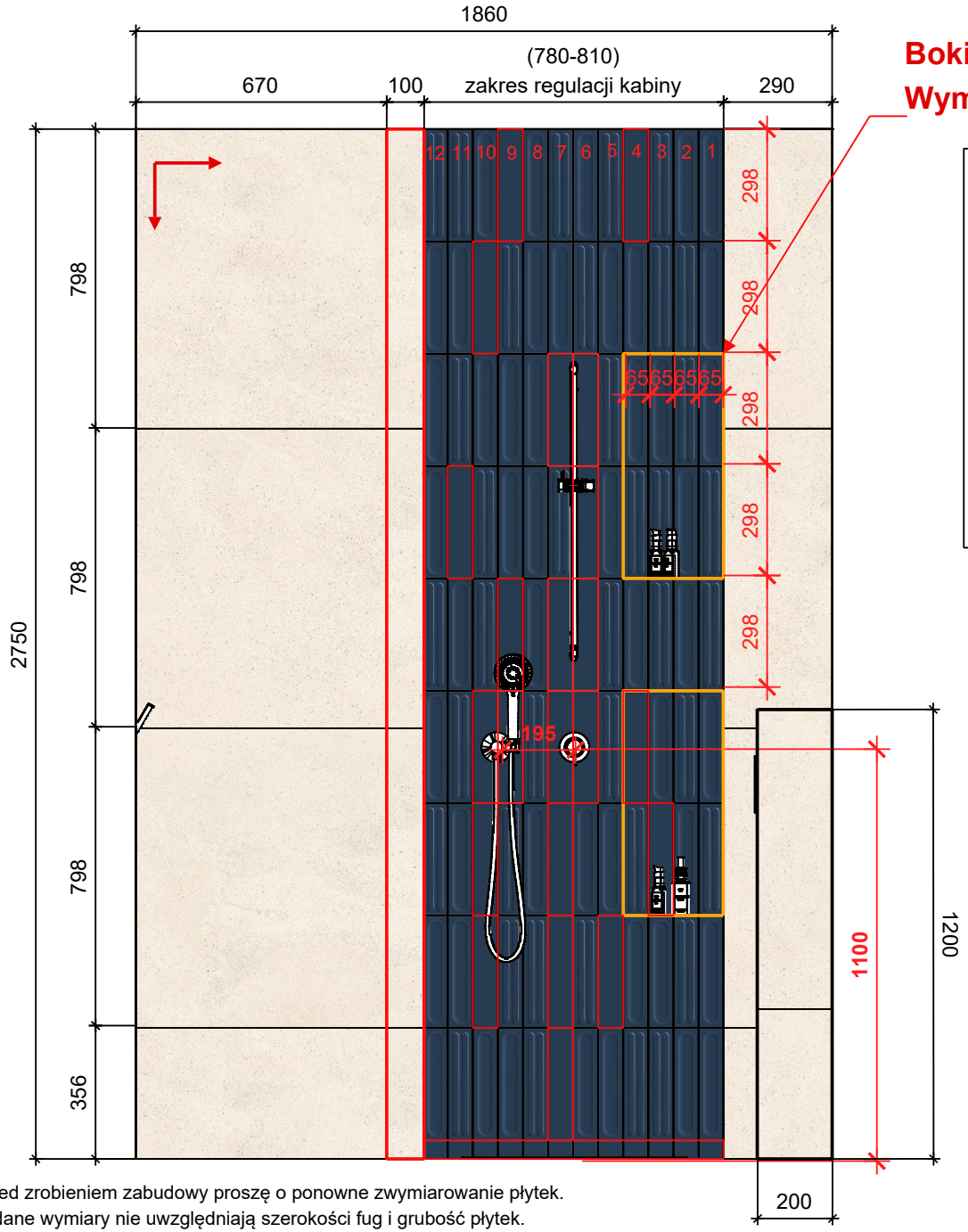

Boki wnęki - płytka gładka

Wymiar wnęk dopasować do układu płytek na ścianie

Monpelli navy cegiełka struktura A połysk 6,5x29,8=	48 szt.(w paczce 48)
Monpelli navy cegiełka struktura D połysk 6,5x29,8=	38 szt.(w paczce 38)
Monpelli navy cegiełka struktura połysk (gładka) 6,5x29,8= (reszta jako zapas)	28 szt.(w paczce 48)
Pp-lavish mat 79,8x79,8	

Fuga do (podłoga) GRAND CAVE IVORY 111
do LAVISH 103
do MONPELLI 113

Przed zrobieniem zabudowy proszę o ponowne zwymiarowanie płytek.
Podane wymiary nie uwzględniają szerokości fug i grubość płytek.
Odcień oraz wzór płytek na wizualizacji może się różnić od rzeczywistości.

Kład C

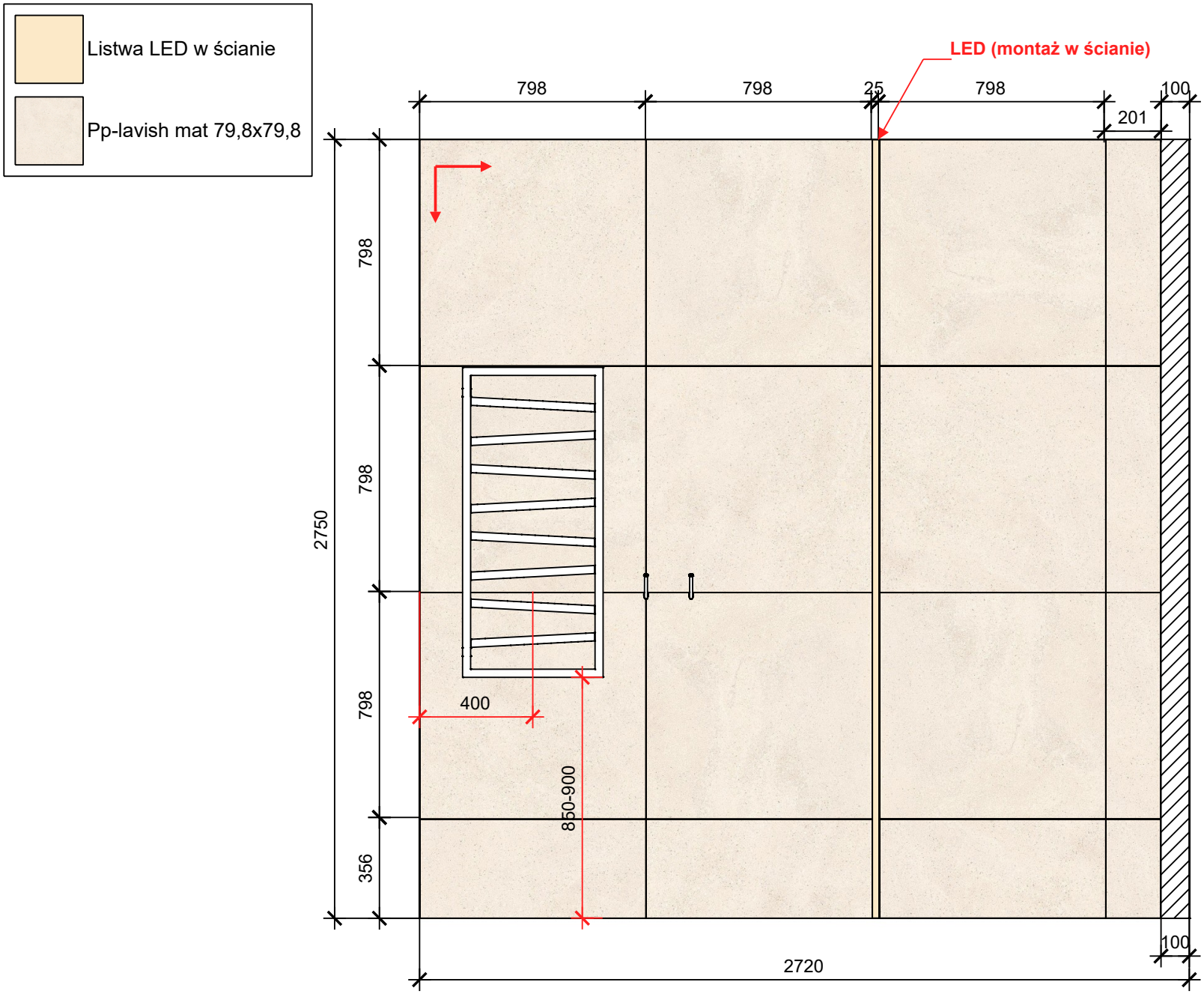

Przed zrobieniem zabudowy proszę o ponowne zwymiarowanie płytek.
Podane wymiary nie uwzględniają szerokości fug i grubość płytek.
Odcień oraz wzór płytek na wizualizacji może się różnić od rzeczywistości.

Kład E

Pp-lavish mat 79,8x79,8

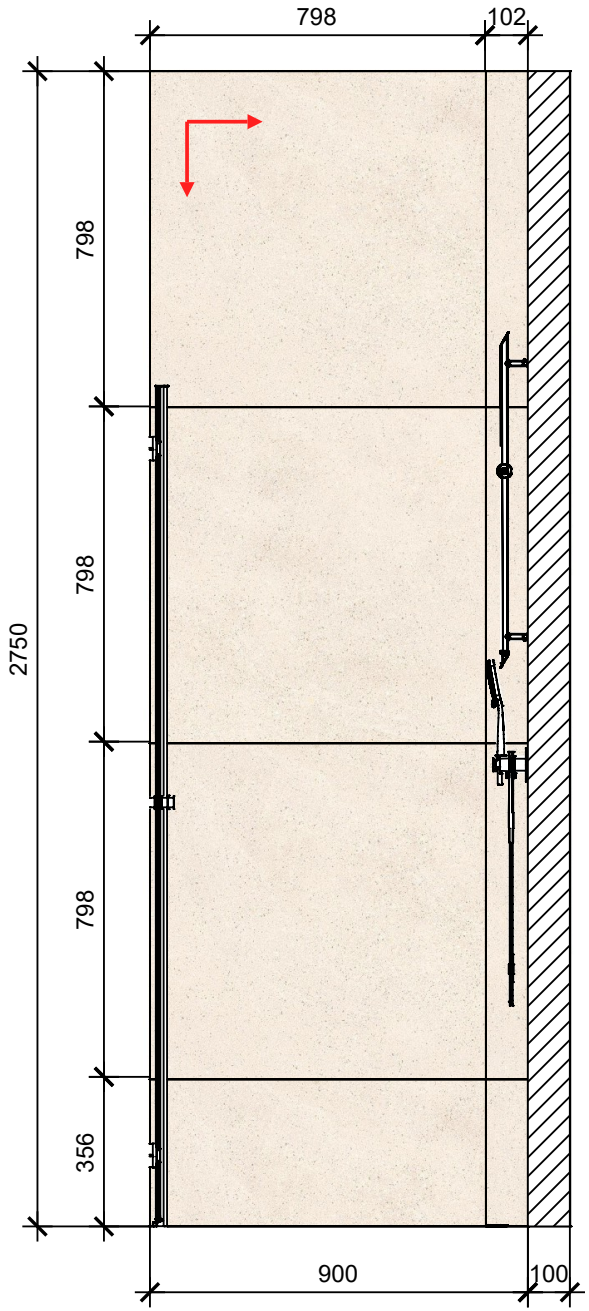

Przed zrobieniem zabudowy proszę o ponowne zwymiarowanie płytek.
Podane wymiary nie uwzględniają szerokości fug i grubość płytek.
Odcień oraz wzór płytek na wizualizacji może się różnić od rzeczywistości.

Kład D

Pp-lavish mat 79,8x79,8

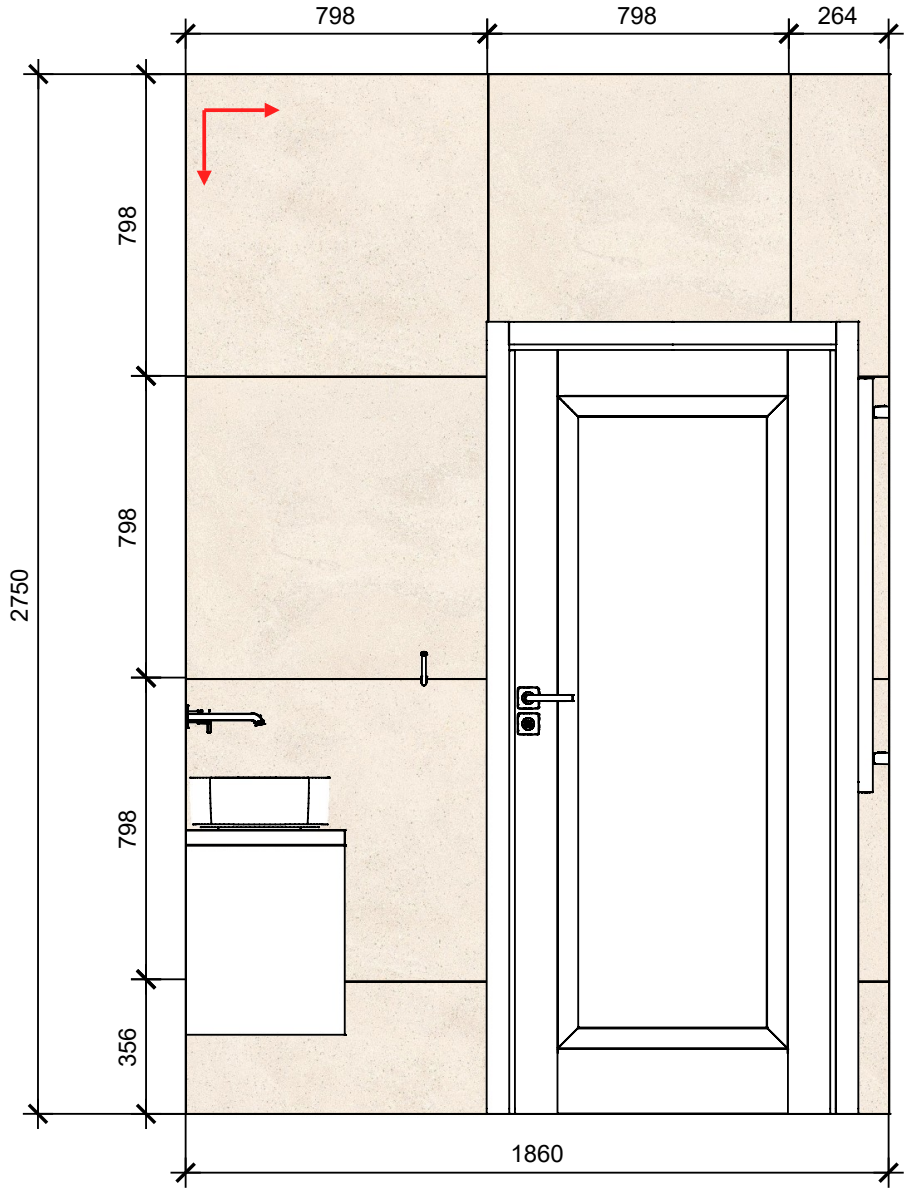

Przed zrobieniem zabudowy proszę o ponowne zwymiarowanie płytek.
Podane wymiary nie uwzględniają szerokości fug i grubość płytek.
Odcień oraz wzór płytek na wizualizacji może się różnić od rzeczywistości.